CLIP top 155°

Rozwiązania specjalne

www.blum.com

blum®

CLIP top 155°

Ucios

Podfrezowanie we froncie

Max. nałożenie frontu

Opis

- Zawias metalowy, niklowany
- Kąt otwarcia 155°
- Do zastosowań specjalnych (np. ucios, frezowanie, maksymalne nałożenie frontu itd.)
- Zawias z zerowym uskokiem do szafek z szufladami wewnętrznymi lub tackowymi
- Z wygodną regulacją głębokości dzięki przekładni ślimakowej
- Kompatybilny z istniejącymi prowadnikami
- Z systemem samodomykania (sprężyna) lub bez tego systemu
- Montaż i demontaż drzwi bez użycia narzędzi
- Regulacja w trzech płaszczyznach (z odpowiednim prowadnikiem)
- Przy **INSERTA** montaż puszki bez użycia narzędzi

Informacje o zamawianiu

Drzwi nakładane Zawias z zerowym uskokiem	
Puszka **INSERTA**	Nr art.
Puszka cynkowa ze sprężyną	71T7540N01
Puszka cynkowa bez sprężyny	70T7540NT1
Puszka **Wkręty**	
Puszka cynkowa ze sprężyną	71T7500N
Puszka cynkowa bez sprężyny	70T7500NTL
Puszka 40 **Wciskana**	MZM.0040
Puszka cynkowa ze sprężyną	71T7530N
BLUMOTION 973A	973A7000
Zaślepka	
Stal	niklowana
Bez nadruku	70.7503
Sitodruk	70.7503.BP

Przy stosowaniu BLUMOTION 973A zaślepka jest zbędna!

Drzwi bliźniacze	
Puszka **INSERTA**	Nr art.
Puszka cynkowa ze sprężyną	71T7640N01
Puszka cynkowa bez sprężyny	☎ 70T7640NT1
Puszka **Wkręty**	
Puszka cynkowa ze sprężyną	71T7600N
Puszka cynkowa bez sprężyny	70T7600NTL
BLUMOTION 973A	973A7000
Zaślepka	
Stal	niklowana
Bez nadruku	70.7503
Sitodruk	70.7503.BP

Przy stosowaniu BLUMOTION 973A zaślepka jest zbędna!

Drzwi wpuszczane

Stosować zawiasy do drzwi bliźniaczych i prowadnik podwyższony o 9 mm

Akcesoria

Wkręty do płyt wiórowych do montażu puszki	
3.5 x 15 mm	609.1500
3.5 x 17 mm	609.1700

Ogranicznik kąta otwarcia 110°	
Tworzywo	70T7503N

Planowanie

Montaż na wkręty

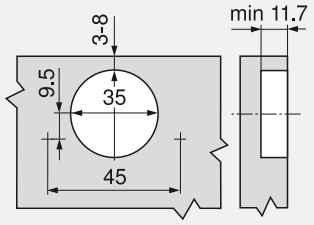

INSERTA-/Montaż na wcisk

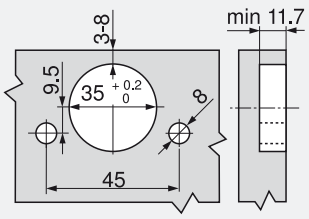

Wymiary puszki

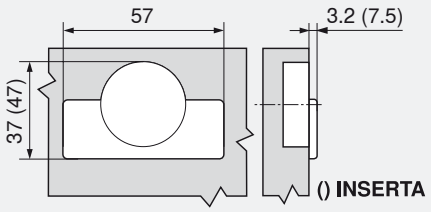

Zakres regulacji

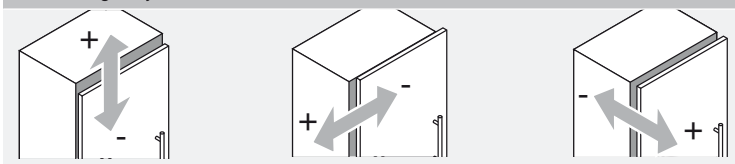

max. ± 3.0 mm

± 2.0 mm

- 2.0 + 3.0 mm

patrz prowadniki

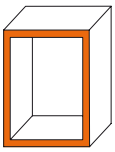

Łączenie na ucios w płaszczyźnie pionowej i poziomej

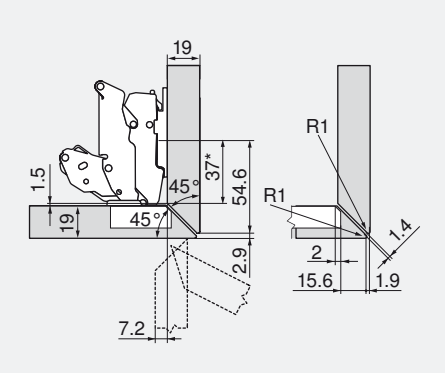

Zawiasy do drzwi bliźniaczych	
Prowadnik 0 mm	
Ogranicznik kąta otwarcia	–

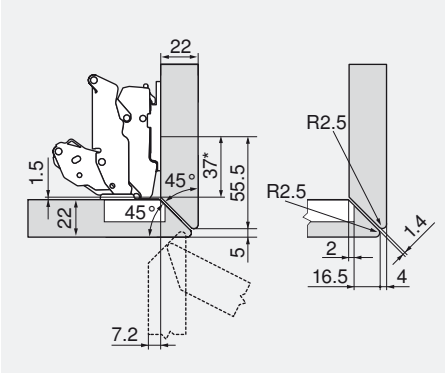

Zawiasy do drzwi bliźniaczych	
Prowadnik 0 mm	
Ogranicznik kąta otwarcia	–

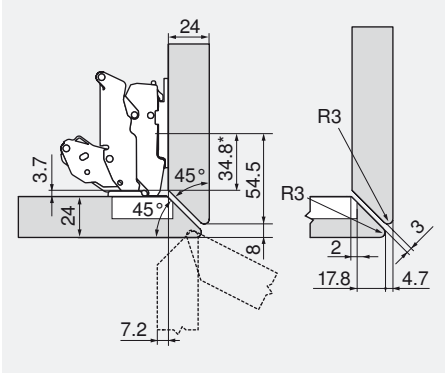

Zawiasy do drzwi bliźniaczych	
Prowadnik 0 mm	
Ogranicznik kąta otwarcia	–

* wymiary przy prowadniku o wymiarach A = 37 mm

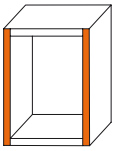

Łączenie na ucios w płaszczyźnie pionowej

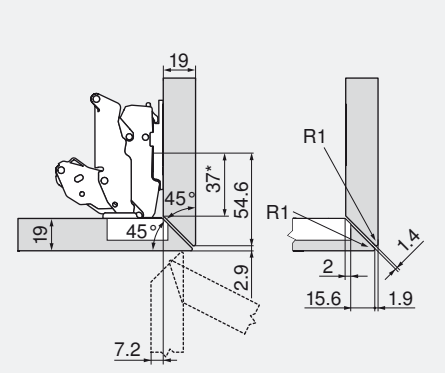

Zawiasy do drzwi bliźniaczych	
Prowadnik 0 mm	
Ogranicznik kąta otwarcia	–

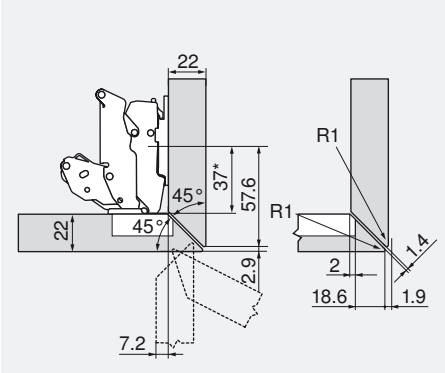

Zawiasy do drzwi bliźniaczych	
Prowadnik 0 mm	
Ogranicznik kąta otwarcia	–

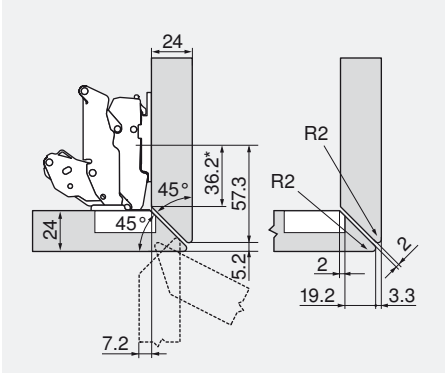

Zawiasy do drzwi bliźniaczych	
Prowadnik 0 mm	
Ogranicznik kąta otwarcia	–

* wymiary przy prowadniku o wymiarach A = 37 mm

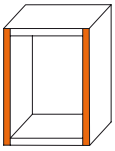

Łączenie na ucios w płaszczyźnie pionowej o dużym nałożeniu

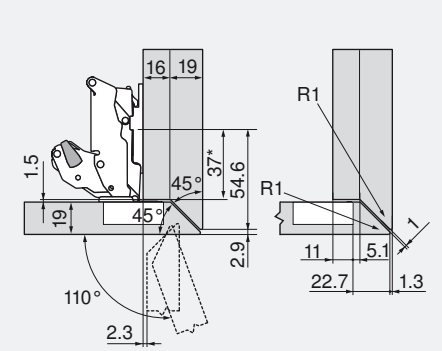

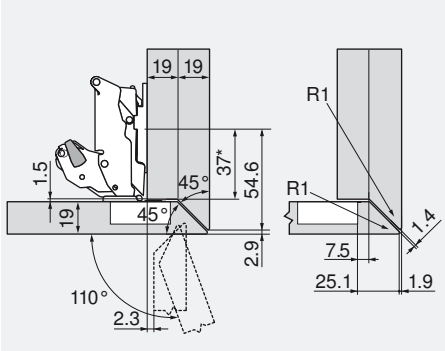

Zawiasy do rozwiązań kątowych	
Prowadnik 0 mm	
Ogranicznik kąta otwarcia	70T7503N

	70T7503N

* wymiary przy prowadniku o wymiarach A = 37 mm

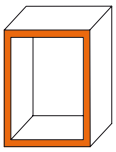

Rozwiązania z podfrezowaniem we froncie

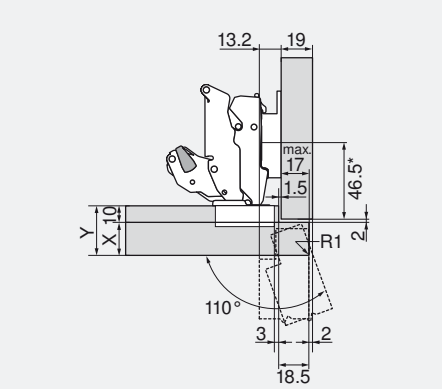

Sytuacja nałożenia	X	Y
	max. 18	max. 28
	max. 20	max. 30
	max. 25	max. 35
Zawiasy do drzwi bliźniaczych		
Prowadnik	175H9160	
Ogranicznik kąta otwarcia	70T7503N	

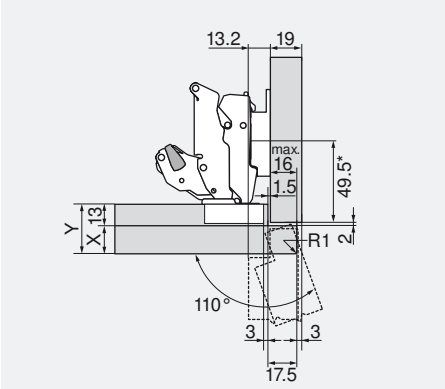

Sytuacja nałożenia	X	Y
	max. 16	max. 29
	max. 17	max. 30
	max. 17	max. 30
Zawiasy do drzwi bliźniaczych		
Prowadnik	175H9160	
Ogranicznik kąta otwarcia	70T7503N	

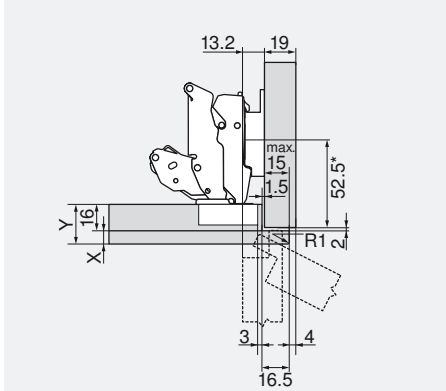

Sytuacja nałożenia	X	Y
	max. 8	max. 24
	max. 8	max. 24
	max. 8	max. 24
Zawiasy do drzwi bliźniaczych		
Prowadnik	175H9160	
Ogranicznik kąta otwarcia	–	

* wymiary przy prowadniku o wymiarach A = 37 mm

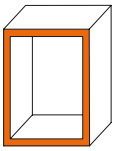

Pogrubiony front

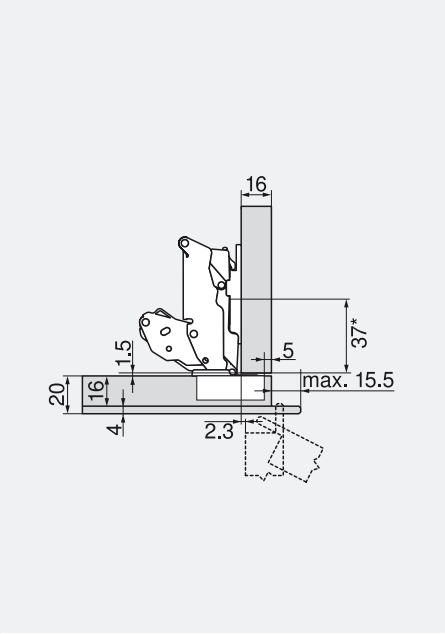

Zawiasy do rozwiązań kątowych	
Prowadnik 0 mm	
Ogranicznik kąta otwarcia	–

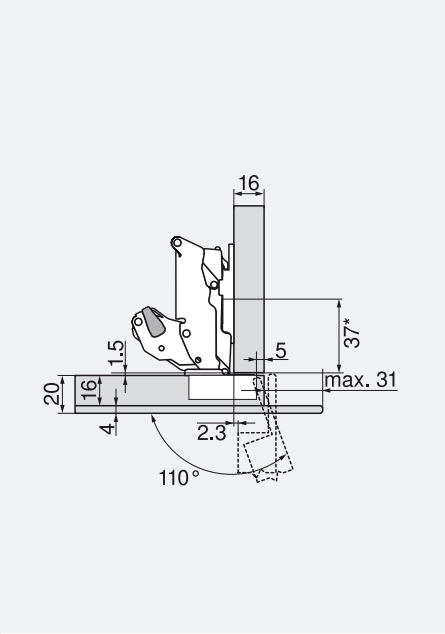

Zawiasy do rozwiązań kątowych	
Prowadnik 0 mm	
Ogranicznik kąta otwarcia	70T7503N

* wymiary przy prowadniku o wymiarach A = 37 mm

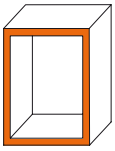

Pogrubiony front i krawędź korpusu

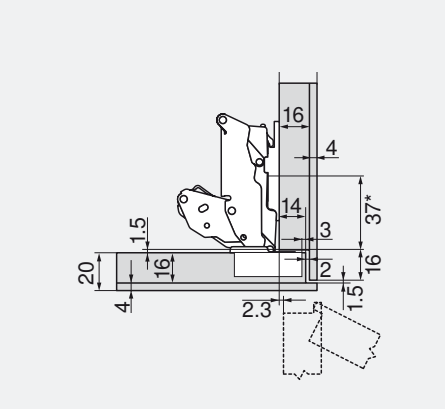

Zawiasy do rozwiązań kątowych	
Prowadnik 0 mm	
Ogranicznik kąta otwarcia	–

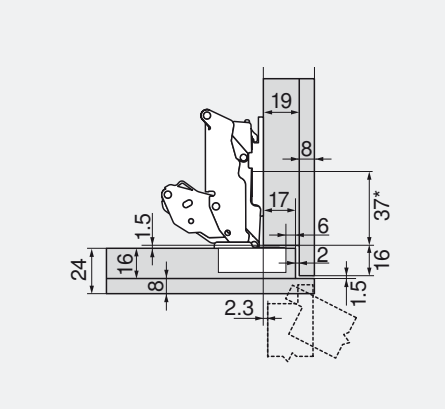

Zawiasy do rozwiązań kątowych	
Prowadnik 0 mm	
Ogranicznik kąta otwarcia	–

* wymiary przy prowadniku o wymiarach A = 37 mm

Max. grubość frontu

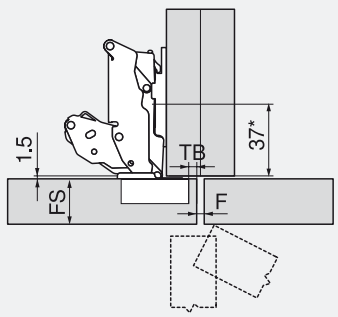

TB	max. FS	min. F
3	24	0
4	24	0
5	24	0
6	23	0
7	23	0
8	23	0
Zawiasy do rozwiązań kątowych		
Prowadnik 0 mm		
Ogranicznik kąta otwarcia		–

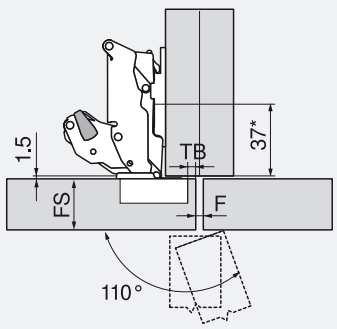

TB	max. FS	min. F
3	28	2
4	27	2
5	27	2
6	26	2
7	25	2
8	25	1
Zawiasy do rozwiązań kątowych		
Prowadnik 0 mm		
Ogranicznik kąta otwarcia		70T7503N

F Szczelina

FS Grubość frontu

TB Odległość wiercenia puszki zawiasu

* wymiary przy prowadniku o wymiarach A = 37 mm

Max. nałożenie frontu

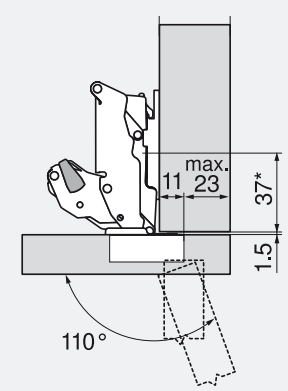

Zawiasy do rozwiązań kątowych	
Prowadnik 0 mm	
Ogranicznik kąta otwarcia	70T7503N

W przypadku korpusu wolnostojącego grubość frontu może być dowolna.

W przypadku frontów sąsiadujących ze sobą lub też nałożeniu narożnym przy ścianie zalecamy próbę nałożenia.

* wymiary przy prowadniku o wymiarach A = 37 mm

Wszystkie treści podlegają prawu autorskiemu Blum.
Zmiany techniczne i programowe zastrzeżone.
Wydrukowano w Austrii · IDNR: 131.661.7 · EP-177/1 PL-PL/09.14-1

Blum Polska Sp. z o.o.
ul. Poznańska 16
62-020 Jasin k/Swarzędza
Tel.: +48 61 895 1900
Fax: +48 61 895 1901
E-mail: info.pl@blum.com
www.blum.pl

Julius Blum GmbH
Fabryka okuć
6973 Höchst, Austria
Tel.: +43 5578 705-0
Fax: +43 5578 705-44
E-mail: info@blum.com
www.blum.com

ISO 9001 Certified Quality System
ISO 14001 Certified Environmental System
ISO 50001 Certified Energy System

blum®